DYMO®

LabelWriter® 550
LabelWriter® 550 Turbo
LabelWriter® 5XL

Manual do Utilizador

newell
BRANDS

Direitos de autor
© 2021 Newell Office Brands Todos os direitos reservados. Rev: 3/21
Nenhuma parte deste documento ou do software pode ser reproduzida ou transmitida de qualquer forma ou por qualquer meio ou traduzida para outro idioma sem a autorização escrita prévia da Newell Office Brands.

Marcas comerciais
DYMO e LabelWriter são marcas comerciais registadas nos EUA e noutros países. Todas as demais marcas registadas são propriedade dos seus respetivos detentores.

A [NWL Belgium Services b.v.b.a.] declara, pelo presente, que o equipamento de rádio tipo [LabelWriter 550, LabelWriter 550 Turbo, LabelWriter 5XL] está em conformidade com as disposições da Diretiva 2014/53/UE.

O texto completo da declaração de conformidade da UE encontra-se disponível no seguinte endereço da Internet:
LabelWriter 550:
http://download.dymo.com\dymo\user-guides\LabelWriter\LW550Series\Declarations\LW550\LW550_CE_Declaration_Conformity.pt.pdf
LabelWriter 550 Turbo:
http://download.dymo.com\dymo\user-guides\LabelWriter\LW550Series\Declarations\LW550Turbo\LW550Turbo_CE_Declaration_Conformity.pt.pdf
LabelWriter 5XL:
http://download.dymo.com\dymo\user-guides\LabelWriter\LW550Series\Declarations\LW5XL\LW5XL_CE_Declaration_Conformity.pt.pdf

Índice

4 Acerca da sua nova impressora de etiquetas
4 Registar o produto

4 Conhecer a impressora de etiquetas
7 Alimentação
7 Botões de Alimentação de etiquetas
7 Alavanca de libertação da etiqueta
7 Guia de etiquetas

7 Acerca das etiquetas

8 Desenhar e imprimir etiquetas
8 Requisitos do sistema

9 Introdução
9 Passo 1. Instalar o software
9 Passo 2. Ligar à alimentação
9 Passo 3. Carregar etiquetas
11 Passo 4. Ligar a impressora ao computador
11 Ligar a impressora diretamente ao computador
11 Ligar a impressora a uma rede de área local
12 Configurar um endereço IP estático

13 Cuidados da impressora

14 Precauções de segurança

16 Obter ajuda
16 Luz indicadora do Estado da alimentação
16 Problemas da impressora
19 Realizar um auto-teste da impressora
19 Obter assistência do Serviço de Apoio ao Cliente

20 Informação técnica e ambiental
20 Especificações técnicas
21 Informações ambientais
21 Certificação do dispositivo

Acerca da sua nova impressora de etiquetas

Parabéns pela sua escolha de uma impressora de etiquetas DYMO LabelWriter®. A impressora LabelWriter fornecerá anos de impressão fiável de etiquetas. Recomendamos que reserve alguns minutos para rever como utilizar e cuidar da impressora.

Este Manual do Utilizador fornece informações acerca dos seguintes modelos da impressora LabelWriter:

- LabelWriter® 550
- LabelWriter® 550 Turbo
- LabelWriter® 5XL

Visite **www.dymo.com** para obter informações adicionais sobre como obter etiquetas e acessórios para a impressora de etiquetas.

Registar o produto

Visite **www.dymo.com/register** para registar a impressora de etiquetas online. O número de série, situado na parte inferior da impressora de etiquetas, é necessário para efetuar o registo.

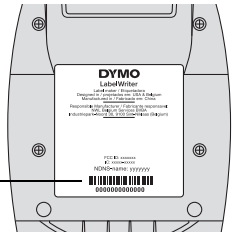

Registe a impressora de etiquetas para receber os seguintes benefícios:

- Notificação via email de atualizações gratuitas de software
- Ofertas especiais e anúncios de novos produtos

Conhecer a impressora de etiquetas

A impressora LabelWriter é uma impressora térmica direta e não usa tinta ou toner. Em alternativa, a impressora usa calor de uma cabeça de impressão térmica para imprimir em etiquetas sensíveis ao calor e com um tratamento especial. As etiquetas são os únicos consumíveis que terá de comprar.

Familiarize-se com as características apresentadas nas figuras abaixo.

LabelWriter 550 e 550 Turbo

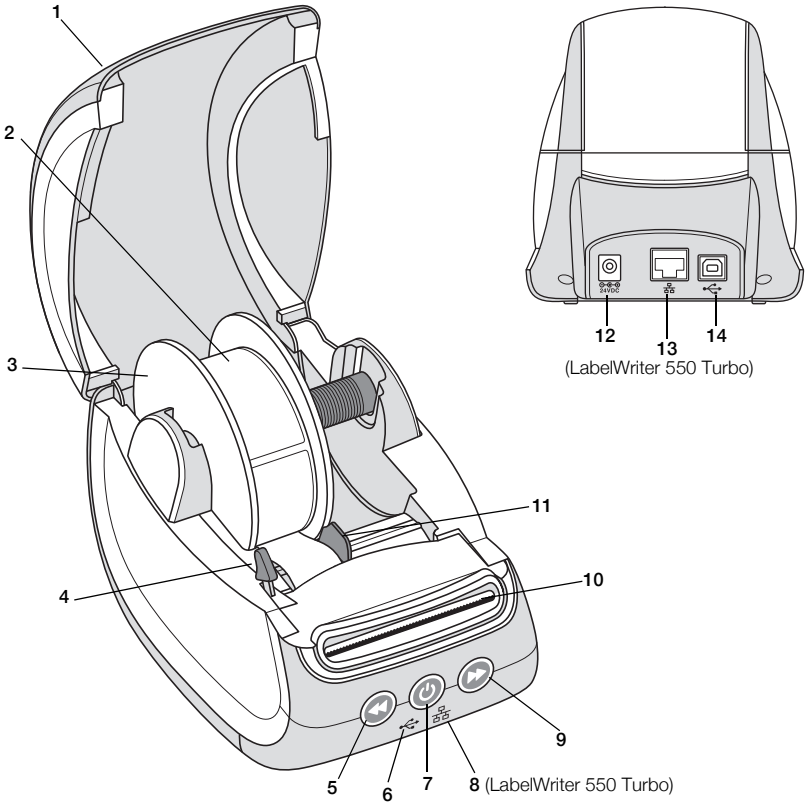

1	Tampa	**6**	Luz indicadora do estado da unidade USB	**11**	Guia de etiquetas
2	Rolo de etiquetas	**7**	Alimentação (Ligar/ Desligar) Luz indicadora do estado da impressora	**12**	Porta de alimentação
3	Carretel de etiquetas	**8**	Luz indicadora do estado da LAN (LabelWriter 550 Turbo)	**13**	Porta LAN (LabelWriter 550 Turbo)
4	Alavanca de libertação da etiqueta	**9**	Alimentação dianteira de etiquetas	**14**	Porta USB
5	Alimentação inversa de etiquetas	**10**	Ranhura de saída de etiquetas e barra de destaque		

LabelWriter 5XL

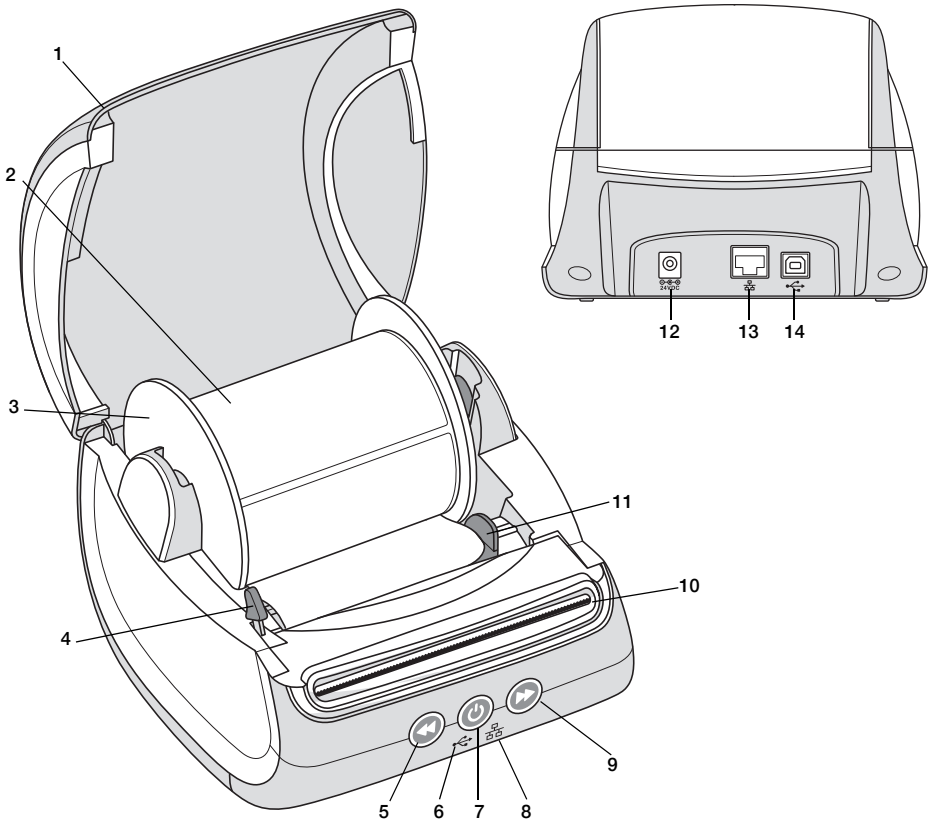

1	Tampa	**6**	Luz indicadora do estado da unidade USB	**11**	Guia de etiquetas
2	Rolo de etiquetas	**7**	Alimentação (Ligar/ Desligar) Luz indicadora do estado da impressora	**12**	Porta de alimentação
3	Carretel de etiquetas	**8**	Luz indicadora do estado da LAN	**13**	Porta LAN
4	Alavanca de libertação da etiqueta	**9**	Alimentação dianteira de etiquetas	**14**	Porta USB
5	Alimentação inversa de etiquetas	**10**	Ranhura de saída de etiquetas e barra de destaque		

Alimentação

O botão de alimentação liga e desliga a impressora de etiquetas. Após cinco minutos de inatividade, a impressora passa para o modo de poupança de energia e a luz indicadora do estado da alimentação escurece. Ao imprimir etiquetas, premir o botão de alimentação cancela a impressão.

Consulte a Secção **Luz indicadora do Estado da alimentação** na página 16 para mais informações.

Botões de Alimentação de etiquetas

O botão de alimentação dianteira de etiquetas na parte lateral da impressora faz avançar uma única etiqueta.

O botão de alimentação inversa de etiquetas inverte a saída da etiqueta na ranhura de saída de etiquetas e é usado para remover etiquetas da impressora ao substituir os rolos. As etiquetas que já tenham saído através da ranhura de saída de etiquetas devem ser primeiro rasgadas para serem retiradas.

Alavanca de libertação da etiqueta

A alavanca de libertação da etiqueta liberta a pressão da cabeça de impressão das etiquetas de maneira a poder facilmente remover as etiquetas da ranhura de saída de etiquetas.

Guia de etiquetas

O guia de etiquetas é importante para etiquetas mais estreitas, como as etiquetas de morada e outras etiquetas específicas. O guia de etiquetas ajuda a manter as etiquetas devidamente alinhadas contra o rebordo esquerdo da ranhura de etiquetas de maneira a alimentar devidamente as etiquetas.

Acerca das etiquetas

As impressoras da série LabelWriter 550 funciona apenas com etiquetas DYMO LW autênticas. As etiquetas DYMO LW autênticas suportam a funcionalidade Automatic Label Recognition™ (Reconhecimento automático de etiquetas), que permite ao software DYMO para receber informações acerca das etiquetas, como o tamanho da etiqueta presente na impressora e quantas etiquetas restam no rolo.

As impressoras DYMO LabelWriter usam tecnologia avançada de impressão *térmica direta* para imprimir em etiquetas sensíveis ao calor e com um tratamento especial. Isto significa que nunca terá de substituir toner, tinteiros ou uma fita para imprimir etiquetas.

A garantia da DYMO não abrange avarias ou danos que possam ocorrer por causa do uso de etiquetas que não etiquetas DYMO autênticas. Deve usar etiquetas especificamente concebidas e fabricadas porque as impressoras DYMO LabelWriter usam tecnologia de impressão térmica direta. Os revestimentos térmicos usados nas etiquetas que não as etiquetas DYMO autênticas podem não ser compatíveis e podem originar impressão não satisfatória ou provocar avarias da impressora.

A duração das etiquetas depende do seu modo de utilização. As etiquetas em papel térmico, como as impressas pela impressora LabelWriter, são suscetíveis a desvanecimento de duas maneiras:

- A exposição à luz solar direta, à luz fluorescente durante um período de tempo prolongado ou a calor extremo provocará o desvanecimento.
- O contacto com plastificantes (por exemplo, etiquetas colocadas em capas com argolas de plástico) provocará o desvanecimento.

Na embalagem original, a vida útil das etiquetas DYMO LW é de 18 meses. O desvanecimento não é um problema quando as etiquetas são usadas para aplicações a curto prazo (envelopes, embalagens, etc.). O desvanecimento é muito gradual ao longo de muitos anos quando as etiquetas são usadas para etiquetar arquivos num armário de arquivo. As etiquetas aplicadas na extremidade de um bloco de notas que é colocado numa prateleira ao sol exibirão sinais de desvanecimento dentro de alguns meses.

Armazene as etiquetas num local fresco e seco e dentro do saco preto onde foram embaladas originalmente para prolongar a vida útil das etiquetas quando estas não se encontram em uso.

Encomendar etiquetas

A DYMO tem disponível uma gama completa de etiquetas para a impressora LabelWriter, incluindo etiquetas adequadas para colocar moradas em envelopes, embalagens de expedição, nomear pastas de arquivo, rotular todos os tipos de suportes, imprimir crachás de nomes e muito mais. Uma lista completa encontra-se disponível no Web site da DYMO: www.dymo.com.

A garantia da DYMO não abrange avarias ou danos que possam ocorrer por causa do uso de etiquetas que não etiquetas DYMO autênticas. Deve usar etiquetas especificamente concebidas e fabricadas porque as impressoras DYMO LabelWriter usam tecnologia de impressão térmica. Os revestimentos térmicos usados nas etiquetas que não as etiquetas da marca DYMO podem não ser compatíveis e podem originar impressão não satisfatória ou provocar avarias da impressora.

Desenhar e imprimir etiquetas

A impressora de etiquetas funciona com o software DYMO Connect for Desktop para facilitar o desenho e impressão das etiquetas. Pode também imprimir etiquetas diretamente através do Microsoft Word através da funcionalidade DYMO Label Add-in. A funcionalidade Add-in é instalada automaticamente quando instala o software DYMO Connect for Desktop, se o Microsoft Word estiver instalado no seu computador.

Requisitos do sistema

A impressora LabelWriter necessita de um dos seguintes:

- Windows® 8.1 ou posterior
- macOS® High Sierra v10.13 ou posterior

Introdução

Cumpra as instruções fornecidas nesta secção para configurar a impressora de etiquetas para imprimir através do computador. Para começar, deve:

1. Transfira e instale o software DYMO Connect for Desktop.
2. Ligue a alimentação.
3. Carregue um rolo de etiquetas.
4. Ligue a impressora ao computador.

Passo 1. Instalar o software

Só deve ligar a impressora de etiquetas ao computador após a conclusão da instalação do software.

O software DYMO Connect for Desktop deve ser instalado antes de ligar a impressora ao computador. No caso de ligações LAN, o software deve ser instalado em cada computador que irá imprimir através da impressora LabelWriter na rede.

- Transfira e instale a mais recente versão do software DYMO Connect for Desktop através de support.dymo.com.

Passo 2. Ligar à alimentação

Os diferentes modelos da impressora LabelWriter podem ter requisitos de alimentação diferentes.

Certifique-se de que utiliza apenas o carregador fornecido com a impressora de etiquetas. Consulte a Secção **Especificações técnicas** na página 20 para obter detalhes.

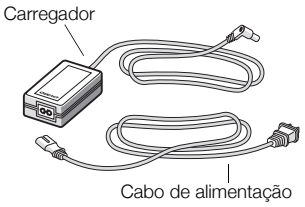

Para ligar a alimentação

1. Ligue o cabo de alimentação ao carregador e ligue este último ao conector de alimentação situado na traseira da impressora.
2. Ligue a outra extremidade do cabo de alimentação a uma tomada elétrica.
3. Prima na frente da impressora para ligar a alimentação.

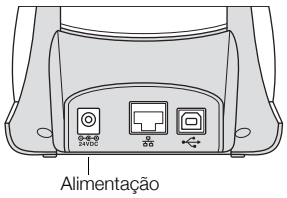

Passo 3. Carregar etiquetas

As impressoras da série LabelWriter 550 funciona apenas com etiquetas DYMO LW autênticas. As impressoras não reconhecem etiquetas DYMO não autênticas.

Cada rolo de etiquetas é fornecido num saco de plástico preto. Certifique-se de que armazena este rolo de etiquetas dentro deste saco quando as etiquetas não estão a ser usadas.

Importante!

Para as etiquetas serem alimentadas corretamente durante a impressão, preste atenção ao seguinte ao carregar as etiquetas no carretel e dentro da impressora:

- Certifique-se de que a alimentação está ligada.
- Empurre o guia do carretel de etiquetas firmemente de encontro ao rolo de etiquetas, sem deixar nenhuma folga.
- As etiquetas devem ser carregadas com o rebordo esquerdo da etiqueta alinhado com o rebordo esquerdo da ranhura de saída de etiquetas.

Para carregar um rolo de etiquetas

1. Remova o carretel de etiquetas do interior da impressora e separe-o do eixo.
2. Segure o eixo do carretel (**A**) na sua mão esquerda e coloque o rolo de etiquetas no eixo de maneira a que as etiquetas sejam alimentadas por baixo e o rebordo esquerdo do rolo de etiquetas esteja firmemente de encontro à parte lateral do carretel.

3. Deslize o guia do carretel (**B**) sobre o lado direito do carretel e prima o guia firmemente de encontro a parte lateral do rolo de etiquetas, **sem deixar nenhuma folga** entre o rolo e o carretel.

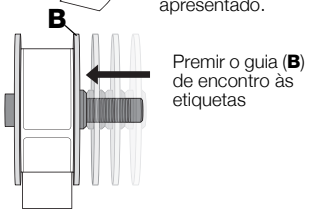

   Para assegurar a alimentação correta de etiquetas durante a impressão, o rolo de etiquetas deve ficar encaixado firmemente contra ambos os lados do carretel de etiquetas, sem quaisquer folgas.

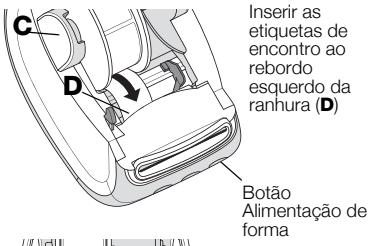

4. Introduza o carretel de etiquetas nas ranhuras (**C**) na base da impressora com as etiquetas a estenderem-se **por baixo** do rolo.
5. Alinhe o rebordo esquerdo da etiqueta com o rebordo esquerdo da ranhura de saída de etiquetas (**D**) e introduza a etiqueta na ranhura.

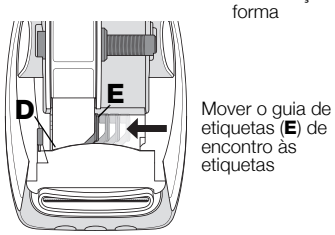

6. Prima o botão de Alimentação de Forma para avançar a etiqueta para a sua devida posição.

   Se a primeira etiqueta do rolo não for uma etiqueta completa, prima o botão de alimentação dianteira de etiquetas para ejetar a etiqueta parcial.

   Independentemente da largura da etiqueta, o rebordo esquerdo da etiqueta deve estar alinhado com o rebordo esquerdo da ranhura de saída de etiquetas para as etiquetas serem alimentadas corretamente.
7. Deslize o guia de etiquetas (**E**) para a esquerda até estar alinhado com o rebordo direito da etiqueta.

   Certifique-se de que o guia de etiquetas não está a prender a etiqueta.
8. Levante cuidadosamente a tampa superior.

Passo 4. Ligar a impressora ao computador

Todos os três modelos de impressora podem estabelecer uma ligação ao computador com o cabo USB fornecido. As impressoras LabelWriter 550 Turbo e LabelWriter 5XL também podem ser ligadas a uma rede de área local (LAN) com um cabo Ethernet.

Ligar a impressora diretamente ao computador

Pode ligar a impressora diretamente ao computador utilizando um cabo USB. Use apenas um cabo USB DYMO com a referência 1997364, disponível através do Serviço de Apoio ao Cliente caso ainda não tenha um.

Só deve ligar a impressora de etiquetas ao computador após a conclusão da instalação do software.

Para ligar a impressora diretamente ao computador

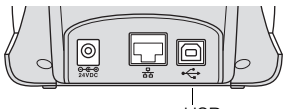

1. No final da instalação do software, ligue a impressora ao computador.
   a. Ligue o cabo USB à porta USB situada na traseira da impressora.
   b. Ligue a outra extremidade do cabo a uma porta USB disponível no computador.
2. Prima para ligar a impressora, se necessário.

   A luz indicadora do estado da unidade USB na frente da impressora está acesa.
3. Inicie o software DYMO Connect for Desktop.

macOS: Se uma impressora não estiver presente na lista de impressoras após a conclusão da instalação, consulte as instruções do macOS sobre como adicionar a impressora.

Ligar a impressora a uma rede de área local

Os modelos de impressora LabelWriter 550 Turbo e 5XL podem ser ligados a uma rede de área local com um cabo LAN (não incluído). Todos os computadores que imprimam através da rede devem ter o software DYMO Connect for Desktop instalado.

Para ligar utilizando uma LAN com fios

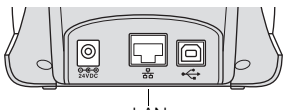

1. Ligue o cabo LAN à porta LAN situada na traseira da impressora.
2. Ligue a outra extremidade do cabo a uma porta LAN ativa na rede.
3. Prima para ligar a impressora, se necessário.

   A luz indicadora do estado da LAN na frente da impressora está acesa
4. Transfira e instale o software DYMO Connect for Desktop em todos os computadores que imprimam etiquetas através desta impressora na rede.
5. No DYMO Connect for Desktop, selecione **Adicionar impressora de rede** no menu **Ficheiro** e cumpra as instruções para adicionar a impressora.

Se a impressora for ligada ao computador através das portas USB e LAN, a impressora será apresentada duas vezes no DYMO Connect for Desktop: uma vez com um ícone LAN e uma vez com um ícone USB.

Configurar um endereço IP estático

Por predefinição, será atribuído um endereço IP dinamicamente à impressora.

Para atribuir um endereço IP estático

1. Ligue a impressora através da porta USB.
2. Abra a página **Estado da impressora** desta impressora no DYMO Connect for Desktop.
3. Selecione **Configurar rede**.
4. Configure o **Tipo de IP** para **Estático** e preencha os campos obrigatórios.

Cuidados da impressora

A impressora LabelWriter foi concebida para fornecer um serviço prolongado e sem problemas, necessitando apenas de pouca manutenção. Obterá o melhor desempenho possível da impressora LabelWriter se cumprir as instruções de configuração indicadas na Secção **Introdução** na página 9, e os procedimentos de limpeza descritos nesta secção.

Deve limpar a impressora LabelWriter para a manter a funcionar devidamente. A limpeza ocasional do pó no exterior na superfície da impressora ajudará a impedir a entrada de partículas estranhas no seu interior. Contudo, continua a ser aconselhável realizar periodicamente uma manutenção interna básica, como limpar o caminho das etiquetas com um cartão de limpeza da impressora LabelWriter (disponível em www.dymo.com).

Pode limpar facilmente a impressora LabelWriter com os seguintes itens:

- Pano sem pelos.
- Detergente da louça diluído ou produto de limpeza de vidros diluído.

  Se utilizar um produto de limpeza de vidros certifique-se de que não contém amoníaco.
- Escova macia pequena, como uma escova de dentes ou pincel de pintura de crianças.
- Cartão de limpeza da impressora LabelWriter para limpar a cabeça de impressão.

  Visite www.dymo.com para comprar cartões de limpeza.

Para limpar o exterior da impressora e o compartimento do rolo de etiquetas

1. Remova o rolo de etiquetas.
2. Desligue a alimentação e desconecte o cabo de alimentação.
3. Use o pano sem pelos para limpar o exterior da impressora.
4. Remover sujidade e manchas com uma das soluções de limpeza mencionadas acima.
5. Levante a tampa superior.
6. Use uma escova macia pequena ou cotonete de algodão para afastar a poeira de papel e outras partículas soltas no interior da impressora.
7. Reconecte o cabo de alimentação e ligue a impressora.
8. Se tiver um cartão de limpeza da impressora LabelWriter, cumpra as instruções impressas na embalagem do cartão de limpeza. Contacte o Serviço de Apoio ao Cliente DYMO em www.dymo.com se não tiver um cartão de limpeza.
9. Recarregue o rolo de etiquetas e levante cuidadosamente a tampa superior.

Precauções de segurança

Leia e compreenda todas as precauções listadas abaixo. Cumpra todas as advertências e instruções assinaladas no produto.

Geral

- Elimine os sacos de plástico corretamente e mantenha-os afastados de bebés e crianças.
- Coloque o produto sobre uma superfície plana e estável.
- Use sempre o produto conforme instruído neste Manual de Utilizador.
- Retire imediatamente a ficha do cabo de alimentação da tomada se observar qualquer cheiro, calor, fumo, descoloração ou deformação anómalos ou qualquer outra coisa invulgar enquanto estiver a utilizar o produto.
- Não desmonte o produto. Contacte o Serviço de Apoio ao Cliente DYMO para solicitar a inspeção, ajuste e reparação do produto.
- Não deixe cair, bata ou utilize indevidamente o produto de qualquer outra maneira.
- Não permita que quaisquer líquidos entrem em contacto com o produto.
- Certifique-se de que desliga a alimentação e retire a ficha do cabo de alimentação da tomada elétrica antes de limpar o produto. O não cumprimento desta indicação poderá causar um choque elétrico ou incêndio.
- Não introduza objetos estranhos no produto.
- Não use diluente, benzeno, álcool ou quaisquer outros solventes orgânicos para limpar o produto. Isto pode danificar o acabamento da superfície. Use um pano macio e seco para limpar o produto.

Alimentação

- Use apenas o cabo de alimentação e carregador fornecidos com o produto.
- Não manuseie o cabo de alimentação ou carregador com as mãos molhadas.
- Não corte, danifique, altere ou coloque objetos pesados sobre o cabo de alimentação.
- Não use o cabo de alimentação ou carregador se estiver danificado.
- Não puxe o cabo de alimentação para retirar a ficha da tomada elétrica. O não cumprimento desta indicação poderá causar um choque elétrico ou incêndio.
- Não use o carregador num espaço confinado ou tape-o com um pano. Certifique-se de que existe ventilação suficiente para impedir o sobreaquecimento do carregador.
- Remova a ficha do cabo de alimentação da tomada elétrica se não for usar o produto durante um período prolongado de tempo.

Impressora

- Não coloque os dedos nas peças móveis ou aberturas do produto.
- Não bloqueia ou introduza objetos dentro da ranhura de saída da etiqueta.
- Não toque na barra de destaque. Podem ocorrer lesões pessoais.
- Não coloque o produto em áreas expostas à luz solar direta, perto de aquecedores ou outros aparelhos quentes, ou em qualquer área exposta a temperaturas extremamente altas ou baixas, humidade alta ou poeiras excessivas.
- Não segure ou levante o produto pela tampa.

Etiquetas

- Utilize apenas etiquetas DYMO autênticas. A garantia do produto não abrange qualquer avaria ou danos causados pelo uso de etiquetas de terceiros.
- Aplique as etiquetas apenas numa superfície limpa e seca à temperatura ambiente.
- Não exponha os rolos de etiquetas à luz solar direta, temperaturas elevadas, humidade elevada ou poeiras. Armazene num local fresco e seco.

Obter ajuda

A impressora LabelWriter deverá disponibilizar anos de impressão sem problemas com manutenção reduzida. Contudo, na eventualidade de se deparar com um problema, este capítulo oferece sugestões de resolução de problemas que podem ocorrer no decurso do uso da impressora. Este capítulo descreve também como contactar o Serviço de Apoio ao Cliente da DYMO se não conseguir resolver um dado problema.

Esta secção fornece informação sobre como detetar e corrigir problemas com os quais se possa deparar no decurso do uso da impressora LabelWriter.

- **Luz indicadora do Estado da alimentação**
- **Problemas da impressora**
- **Obter assistência do Serviço de Apoio ao Cliente**

Luz indicadora do Estado da alimentação

A luz indicadora da alimentação apresenta visualmente o estado atual da impressora.

Luz indicadora do Estado	Descrição
Desligado	A alimentação está desligada.
Contínuo ligado	A alimentação está ligada e a impressora está pronta.
Escurecido	A impressora encontra-se no modo de poupança de energia.
Piscar rapidamente	Ocorreu um erro. Isto pode ocorrer porque as etiquetas estão em falta ou por causa de qualquer outra condição de erro. Consulte algumas possíveis mais adiante neste capítulo.

Problemas da impressora

Em seguida encontram-se soluções para alguns problemas comuns com que se pode deparar ao trabalhar com a impressora de etiquetas.

Luz indicadora do Estado da alimentação a piscar

Se a luz indicadora do estado da alimentação estiver a piscar, o problema pode ser um dos seguintes:

Problema	Solução
Sem etiquetas	O rolo de etiquetas acabou ou não se encontra presente um rolo de etiquetas. As impressoras da série LabelWriter 550 só funcionam com etiquetas DYMO LW autênticas. Quaisquer outras etiquetas não serão reconhecidas.
Cabeça de impressão sobreaquecida	Desligue a impressora e aguarde 3-5 minutos antes de ligar a impressora novamente.
Erro do sistema	Desligue e ligue a impressora novamente.

Contacte o Serviço de Apoio ao Cliente se nenhuma das indicações acima corrigir o problema e a luz continuar a piscar. Consulte a Secção **Obter assistência do Serviço de Apoio ao Cliente** na página 19.

Impressora não aparece na lista de impressoras

Certifique-se de que o software DYMO Connect for Desktop está instalado **ANTES** de ligar a impressora.

No caso de ligações LAN, o software DYMO Connect for Desktop deve ser instalado em cada computador que irá imprimir através da impressora LabelWriter.

No caso de localizações que utilizem Ethernet e uma rede sem fios, certifique-se de que o router está configurado para encaminhar o tráfego entre as redes com e sem fios.

Correção de fraca qualidade de impressão

A fraca qualidade de impressão deve-se frequentemente a uma das seguintes situações:

- Um rolo de etiquetas antigo
- Etiquetas cujo revestimento térmico tenha sido comprometido
- Uma cabeça de impressão suja

Se a qualidade de impressão se começar a desvanecer, surgirem pequenos pontos brancos espalhados pelos carateres impressos, ou surgirem manchas claras e escuras, é provável que esteja a usar um rolo de etiquetas defeituoso. Experimente usar um rolo diferente de uma embalagem nova. Se a impressão com o segundo rolo for correta, o problema é do primeiro rolo de etiquetas.

Outra possibilidade é que a cabeça de impressão da LabelWriter precisa de ser limpa. Consulte a Secção **Cuidados da impressora** na página 13 para obter informações sobre como limpar o caminho das etiquetas com um cartão de limpeza da impressora LabelWriter.

Etiquetas não são alimentadas corretamente

Se as etiquetas não forem alimentadas corretamente, verifique o seguinte, certifique-se de que as etiquetas foram devidamente carregadas.

- O guia do eixo deve ser premido firmemente contra o rebordo direito das etiquetas para as impedir de deslizar.
- O rolo de etiquetas deve ser colocado no eixo com as etiquetas a saírem por baixo do rolo.
- O rebordo esquerdo da etiqueta deve estar alinhada com o rebordo esquerdo da ranhura de saída de etiquetas e o guia de etiquetas deve estar alinhado com o rebordo direito da etiqueta.

Consulte o **Passo 3. Carregar etiquetas** na página 9.

Remover etiquetas encravadas

Normalmente, premir o botão de alimentação inversa de etiquetas inverte a saída da etiqueta através da ranhura de saída de etiquetas. Mas se as etiquetas ficarem encravadas ou presas no cilindro, cumpra então estas instruções.

Para remover etiquetas que tenham ficado encravadas na impressora

1 Destaque quaisquer etiquetas que já tenham sido alimentadas através da impressora.

2 Prima a alavanca de libertação de etiquetas e puxe suavemente a etiqueta encravada para fora da ranhura de saída de etiquetas.

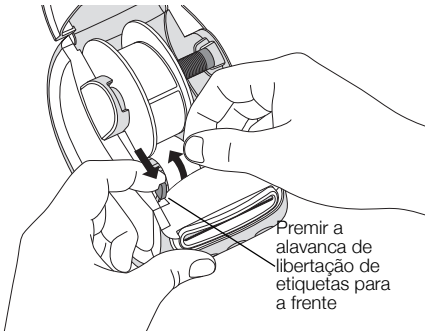

Impressora não imprime ou interrompe a impressão

Se a impressora não imprimir ou interromper a impressão enquanto em uso, cumpra os passos abaixo para determinar qual o problema.

1 Certifique-se de que a impressora ainda está a receber alimentação e o cabo de alimentação não foi desconectado.

   Se a luz indicadora do estado da alimentação na frente da impressora não estiver acesa, certifique-se de que o cabo de alimentação está conectado. Se utilizar uma extensão elétrica, certifique-se de que está a funcionar.

   Experimente ligar outro aparelho à tomada e extensão elétricas para assegurar que o problema não é da tomada ou extensão elétricas.

   Certifique-se de que está a usar o carregador e cabo fornecidos com a impressora. Os modelos de impressora LabelWriter têm diferentes requisitos de alimentação, pelo que os carregadores de outros modelos podem não ser compatíveis com a sua impressora.

2 Certifique-se de que a impressora está a alimentar as etiquetas corretamente premindo o botão de alimentação dianteira de etiquetas enquanto a impressora está ligada.

   A luz indicadora do estado da alimentação pisca se as etiquetas estiverem encravadas. Consulte a Secção **Correção de fraca qualidade de impressão** na página 17.

3 Certifique-se de que o cabo USB não se soltou da traseira da impressora ou do computador.

   Consulte as instruções de instalação no **Passo 4. Ligar a impressora ao computador** na página 11 para assegurar que o cabo está ligado corretamente.

4 (Windows) Certifique-se de que o controlador da impressora LabelWriter está instalado corretamente.

O controlador da impressora LabelWriter retira dados de impressão do software e encaminha-os para a impressora LabelWriter. O controlador é instalado automaticamente quando instala o software DYMO Connect for Desktop. Porém, o controlador pode ter sido acidentalmente alterado ou eliminado.

Realizar um auto-teste da impressora

Execute um auto-teste da impressora se tiver problemas com carateres partidos ou outros problemas de qualidade de impressão. O auto-teste verifica se todos os elementos da cabeça de impressão e mecanismo de impressão estão a funcionar corretamente.

Para executar um auto-teste

1 Tendo um rolo de etiquetas na impressora, prima ininterruptamente o botão e o botão de alimentação dianteira de etiquetas durante, pelo menos, dez segundos.

A impressora começa a imprimir um padrão de teste ao longo da sua respetiva largura.

2 Liberte ambos os botões após o início do auto-teste.

3 Para interromper o auto-teste, prima e liberte o botão de alimentação .

Contacte o Serviço de Apoio ao Cliente se continuar a ter problemas depois de verificar os itens acima indicados. Consulte a Secção **Obter assistência do Serviço de Apoio ao Cliente** na página 19.

Obter assistência do Serviço de Apoio ao Cliente

Se tiver quaisquer problemas com a configuração ou uso da sua impressora, leia cuidadosamente este Manual do Utilizador para assegurar que não saltou nenhum passo abrangido na documentação.

Poderá obter informação adicional e assistência junto da DYMO se não conseguir resolver o problema consultando a documentação.

A DYMO tem um Web site na Internet em www.dymo.com com a mais recente informação de suporte da impressora LabelWriter.

Para nos contactar, visite a área de Suporte do nosso Web site em: support.dymo.com

Informação técnica e ambiental

Este capítulo contém informação técnica e relativa à certificação das impressoras LabelWriter.

Especificações técnicas

	LabelWriter 550	LabelWriter 550 Turbo	LabelWriter 5XL
Método de impressão	Térmica direta		
Resolução da impressão	300 ppp		
Largura máxima da impressão	56 mm (2,25 pol.)		105,73 mm (4,16 pol.)
Largura máxima do suporte	62 mm (2,44 pol.)		115 mm (4,53 pol.)
Interface USB	Dispositivo USB 2.0 de Velocidade Completa e de Classe de Impressora		
Tipo de conector USB	USB 2.0 – Tipo B		
Tipo de conector LAN	N/A	RJ45; 10/100 Ethernet MAC, IPv4	
Dimensões (LAP)	127 mm (5 pol.) x 136 mm (5,35 pol.) x 187 mm (7,36 pol.)		180 mm (7,09 pol.) 136 mm (5,35 pol.) 187 mm (7,36 pol.)
Peso (impressora e carretel apenas)	640 g (1,41 libras)	645 g (1,42 libras)	885 g (1,95 libras)
Requisitos de alimentação da impressora	24,0 V ⎓ 1,75 A	24,0 V ⎓ 2,5 A	24,0 V ⎓ 3,75 A
Modelo do carregador	DSA-42PFC-24 2 240175 da Dee Van Enterprise Co., Ltd.	DYS865-240250W da Dongguan Dongsong Electronic Co., Ltd.	DSA-96PFB-24 2 240375 da Dee Van Enterprise Co., Ltd.
Potência nominal do carregador	100-240 VCA 50/60 Hz 1,2 A 24,0 V ⎓ 1,75 A ⊖-⊂-⊕, 42,0 W	100-240 VCA 50/60 Hz 1,5 A MÁX 24,0 V ⎓ 2,5 A ⊖-⊂-⊕, 60,0 W	100-240 VCA 50/60 Hz 1,5 A 24,0V ⎓ 3,75 A ⊖-⊂-⊕, 90,0 W
Intervalo operacional	20 °C a 25 °C, 50% a 70% de humidade relativa (Qualidade de impressão ideal num ambiente de escritório) 4 °C a 40 °C, 20% a 95% de humidade relativa (Intervalo operacional máximo)		
Frequência operacional	13,56 MHz		
Potência de saída RF	<42 dBµA/m a 10m		
Intervalo de armazenamento	Entre -18 °C a 60 °C, e opere normalmente quando retornar à temperatura ambiente (após 4 horas)		
Aprovações regulamentares	CE/GS/RoHS/REACH/FCC ID/IC/RCM, etc. No caso das aprovações regulamentares de países especificados, contacte a equipa local para obter detalhes.		
Garantia	Dois anos limitada		

Informações ambientais

O equipamento que adquiriu requer a extração e o uso de recursos naturais para sua produção. Ele pode conter substâncias perigosas para a saúde e para o meio ambiente.

Para evitar a disseminação dessas substâncias no meio ambiente e para diminuir a pressão sobre os recursos naturais, recomendamos a utilização de sistemas de descarte apropriados. Esses sistemas reutilizam ou reciclam a maioria dos materiais dos equipamentos em final de vida, de uma maneira adequada ao meio ambiente.

O símbolo da lixeira cruzada existente no equipamento indica que você deve usar esses sistemas.

Se necessitar de mais informações sobre recolha, reutilização e reciclagem deste produto, contacte a administração local ou regional de resíduos.

Você também pode contactar a DYMO para obter mais informações sobre o desempenho ambiental dos nossos produtos.

Certificação do dispositivo

Este dispositivo foi testado e cumpre os requisitos de:

- Certificado CB
- Certificado GS
- Marca CE
- FCC Parte 15
- ICES-003, RSS-210 e RSS-Gen
- RCM
- Diretiva RoHS 2011/65/UE (RoHS2) e Anexo II (UE) 2015/863

Este dispositivo não se destina a uso no campo de visão direto em locais de trabalho com visualização. Este dispositivo não deve ser instalado no campo de visão direto para evitar reflexos incómodos em locais de trabalho com visualização.